стр.

Расположение компонентов
РАСПОЛОЖЕНИЕ БЛОКОВ УПРАВЛЕНИЯ 1

Распределительный блок
БЛОК РЕЛЕ И ПРЕДОХРАНИТЕЛЕЙ, РАСПОЛОЖЕННЫЙ В ПАНЕЛИ ПРИБОРОВ, И БОРТОВОЙ КОМПЬЮТЕР 2
БЛОК РЕЛЕ И ПРЕДОХРАНИТЕЛЕЙ, РАСПОЛОЖЕННЫЙ В МОТОРНОМ ОТСЕКЕ - СНЯТИЕ И УСТАНОВКА 4
КОРПУС БЛОКА РЕЛЕ И ПРЕДОХРАНИТЕЛЕЙ, РАСПОЛОЖЕННЫЙ В МОТОРНОМ ОТСЕКЕ - СНЯТИЕ И УСТАНОВКА 4

Приборная панель
КОМБИНАЦИЯ ПРИБОРОВ - СНЯТИЕ И УСТАНОВКА 5
КОМБИНАЦИЯ ПРИБОРОВ - РАЗБОРКА 6

Прочее оборудование
КОНТАКТНАЯ ГРУППА ЗАМКА ЗАЖИГАНИЯ - СНЯТИЕ И УСТАНОВКА 7
АНТЕННА ИММОБИЛАЙЗЕРА "FIAT CODE" - СНЯТИЕ И УСТАНОВКА 8
ЭЛЕКТРИЧЕСКИЙ СТЕКЛОПОДЪЕМНИК - СНЯТИЕ И УСТАНОВКА 8
ПОДРУЛЕВЫЕ ПЕРЕКЛЮЧАТЕЛИ - СНЯТИЕ И УСТАНОВКА 9
УСТРОЙСТВО УПРАВЛЕНИЯ ЗВУКОВЫМ СИГНАЛОМ - СНЯТИЕ ИУСТАНОВКА 10
БЛОК ВЫКЛЮЧАТЕЛЕЙ НА ПАНЕЛИ ПРИБОРОВ - СНЯТИЕ И УСТАНОВКА 10
БЛОК ВЫКЛЮЧАТЕЛЕЙ НА ПАНЕЛИ ПРИБОРОВ (СО СТОРОНЫ ВОДИТЕЛЯ) - СНЯТИЕ И УСТАНОВКА 10
ГНЕЗДО ПРИКУРИВАТЕЛЯ - СНЯТИЕИ УСТАНОВКА 11
МАГНИТОЛА - СНЯТИЕ И УСТАНОВКА 12

Подушки безопасности
ПОДУШКА БЕЗОПАСНОСТИ ВОДИТЕЛЯ – СНЯТИЕ И УСТАНОВКА 13
СПИРАЛЬНЫЙ ПРОВОДНИК - СНЯТИЕ И УСТАНОВКА 14
МОДУЛЬ ПОДУШКИ БЕЗОПАСНОСТИ ПАССАЖИРА - СНЯТИЕ И УСТАНОВКА 15
ДЕРЖАТЕЛЬ ПОДУШКИ БЕЗОПАСНОСТИ ПАССАЖИРА - СНЯТИЕ И УСТАНОВКА 16
ЗАМОК БЛОКИРОВКИ ПАССАЖИРСКОЙ ПОДУШКИ БЕЗОПАСНОСТИ - СНЯТИЕ И УСТАНОВКА 16

стр.

Световые приборы
БЛОК-ФАРА - СНЯТИЕ И УСТАНОВКА 17
РЕГУЛИРОВКА НАПРАВЛЕНИЯ ОПТИЧЕСКИХ ОСЕЙ ФАР 19

Пуск и зарядка
АКБ - СНЯТИЕ И УСТАНОВКА 20
ГЕНЕРАТОР (двигатель 1,4 8V) - СНЯТИЕ И УСТАНОВКА 21
СТАРТЕР (двигатель 1.4 8V) - СНЯТИЕ И УСТАНОВКА 22

Компрессор
КОМПРЕССОР (двигатель 1.4 8V) - СНЯТИЕ И УСТАНОВКА 23

Процедуры согласования
ПРОЦЕДУРА СОГЛАСОВАНИЯ ПРИВОДА ДРОССЕЛЬНОЙ ЗАСЛОНКИ 24
ПРОЦЕДУРА СОГЛАСОВАНИЯ СИСТЕМЫ КОНДИЦИОНИРОВАНИЯ ВОЗДУХА 24

Copyright by Fiat Auto

РАСПОЛОЖЕНИЕ БЛОКОВ УПРАВЛЕНИЯ

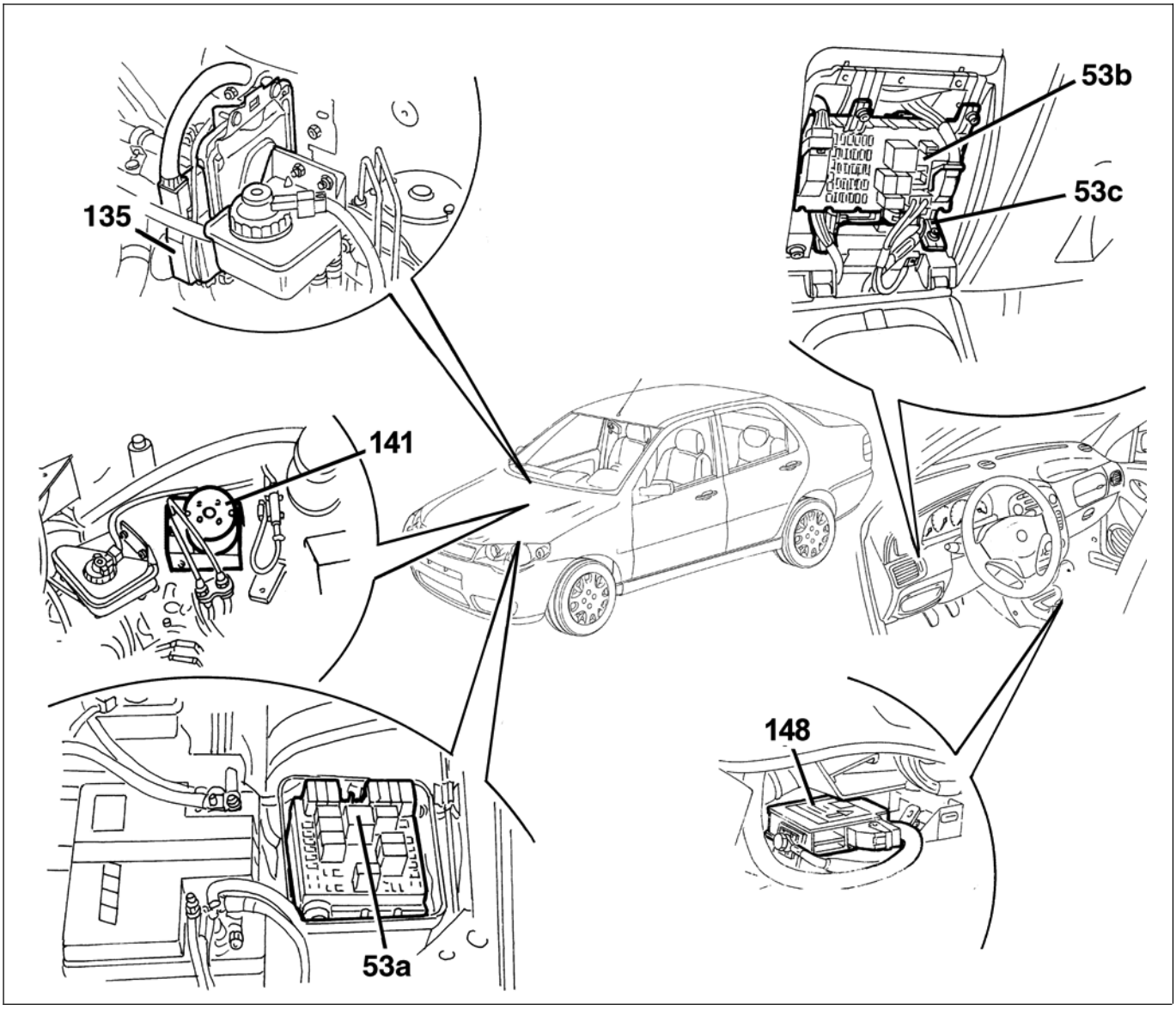

78SER277C

53a Блок управления в моторном отсеке
53b Блок управления под панелью приборов
53c Бортовой компьютер
135 Блок управления двигателем
141 Блок управления ABS
148 Блок управления подушками безопасности

Copyright by Fiat Auto

55.

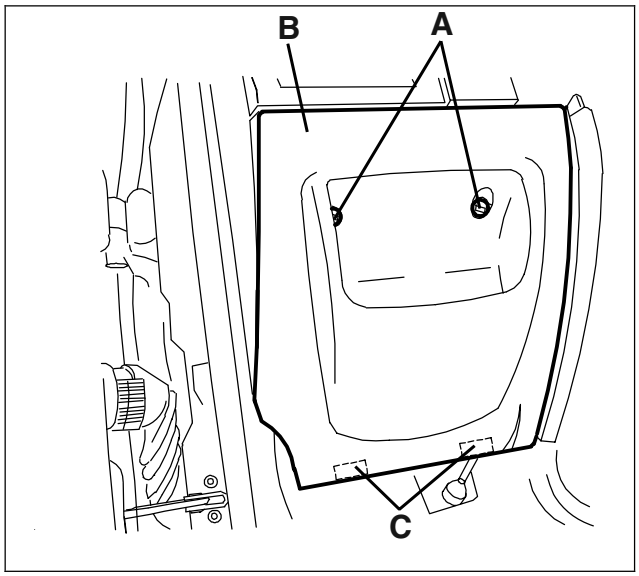

78SER360

БЛОК РЕЛЕ И ПРЕДОХРАНИТЕЛЕЙ, РАСПОЛОЖЕННЫЙ В ПАНЕЛИ ПРИБОРОВ, И БОРТОВОЙ КОМПЬЮТЕР - СНЯТИЕ И УСТАНОВКА

- Отвернуть винты (A). – Опустить крышку (B), после чего откроется доступ к блоку реле и предохранителей и бортовому компьютеру.
- Снять крышку (B), для чего извлечь ее из фиксаторов (C).

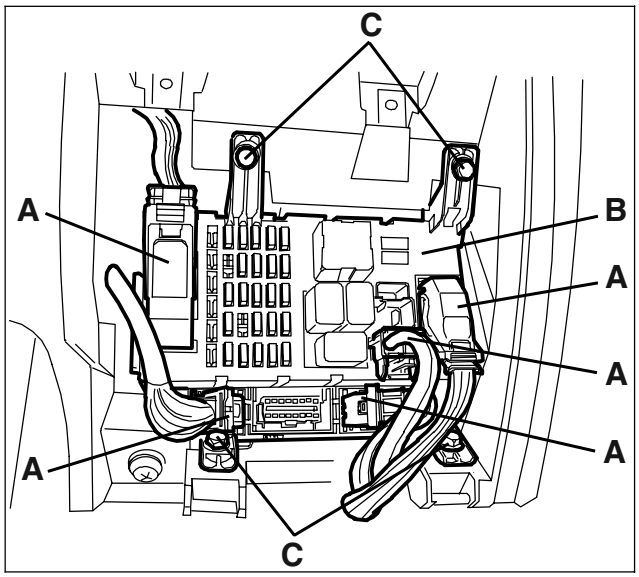

78SER361

- Отсоединить электрический разъем (A) от блока реле и предохранителей (B).
- Вывернуть винты крепления блока реле и предохранителей и бортового компьютера (C).

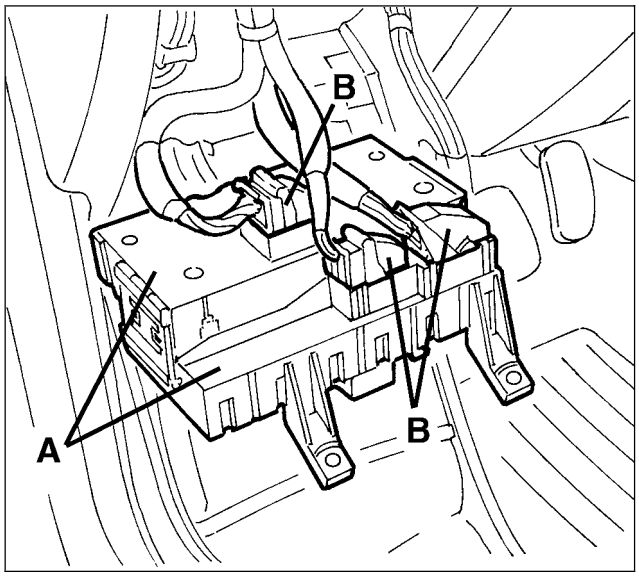

4o024LL01

- Сдвинуть блок реле и предохранителей вместе с бортовым компьютером (A) и отсоединить электрический разъем (B).
- Снять блок реле и предохранителей вместе с бортовым компьютером.

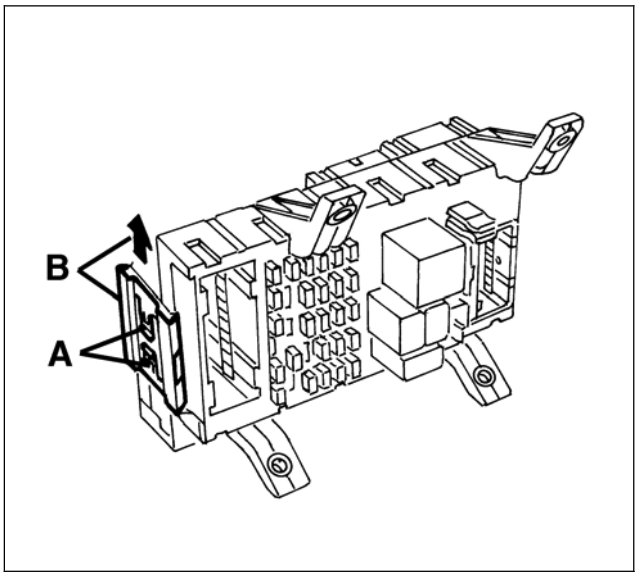

4o024LL02

- Освободить фиксаторы (A) и снять крепежную пластину (B) с обеих сторон блока реле и предохранителей.

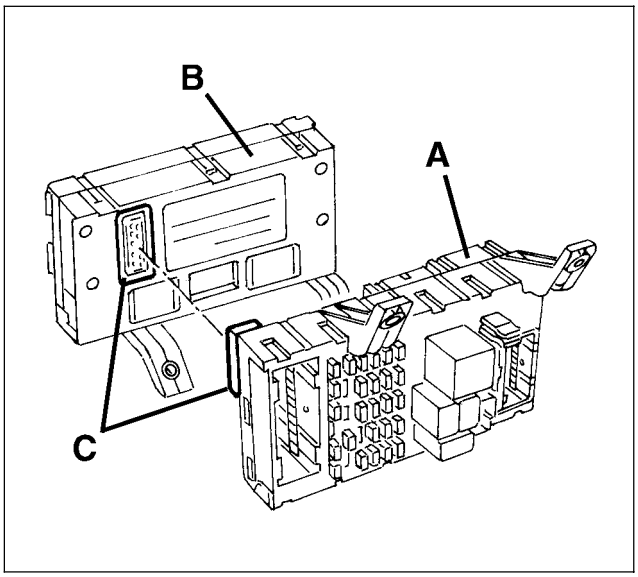

4o024LL03

- Отсоединив электрический разъем (C), отделить блок бортового компьютера (B) от блока реле и предохранителей (A).

ВАЖНО: *Установка производится в порядке, обратном порядку снятия.*

ВАЖНО: *По окончании работ необходимо проверить функционирование системы с помощью системы "Examiner" или других средств диагностики.*

55.

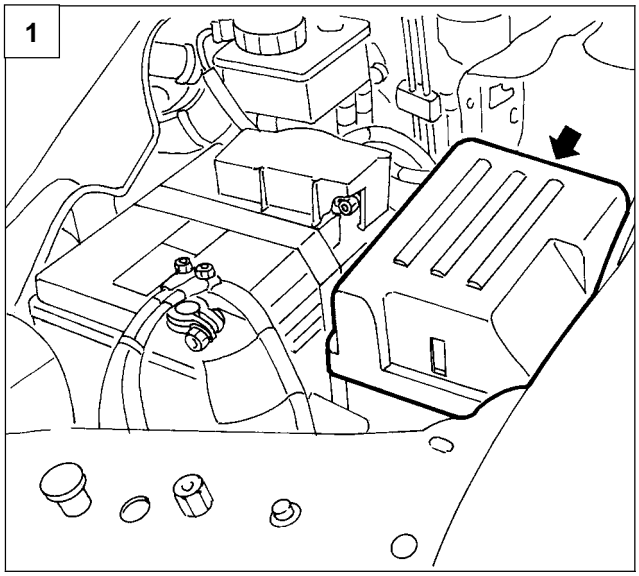

78SER219

БЛОК РЕЛЕ И ПРЕДОХРАНИТЕЛЕЙ, РАСПОЛОЖЕННЫЙ В МОТОРНОМ ОТСЕКЕ - СНЯТИЕ И УСТАНОВКА

- Открыть капот.

1. Снять крышку блока реле и предохранителей, расположенного в моторном отсеке.
2. Отсоединить электрический разъем (A). Вывести из зацепления фиксаторы (B) и извлечь из гнезд штифты (C).
3. Поднять блок (A) реле и предохранителей, расположенный в моторном отсеке, и отсоединить электрические разъемы (B).
   Снять блок реле и предохранителей (A).

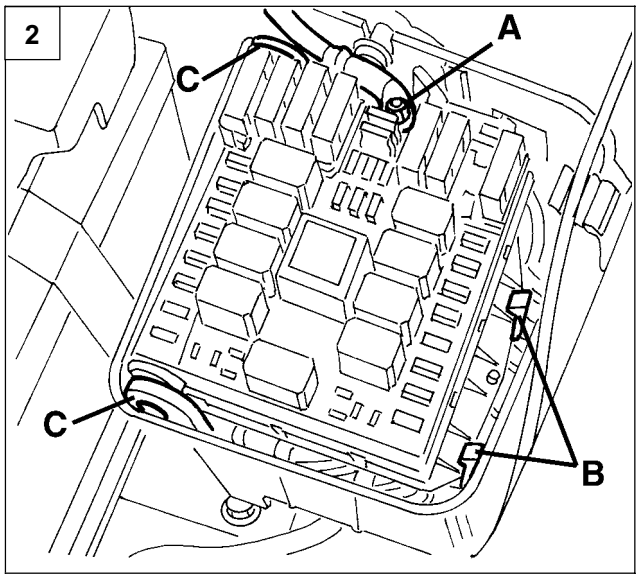

78SER220

КОРПУС БЛОКА РЕЛЕ И ПРЕДОХРАНИТЕЛЕЙ, РАСПОЛОЖЕННЫЙ В МОТОРНОМ ОТСЕКЕ - СНЯТИЕ И УСТАНОВКА

- Снят блок реле и предохранителей, расположенный в моторном отсеке (см. предыдущую процедуру).

4. Вывернуть болты (A) и отвернуть гайку (B) крепления корпуса. Отсоединить электрические разъемы (C) и снять корпус (D).

ВАЖНО: *По окончании работ необходимо проверить функционирование системы с помощью системы "Examiner" или других средств диагностики.*

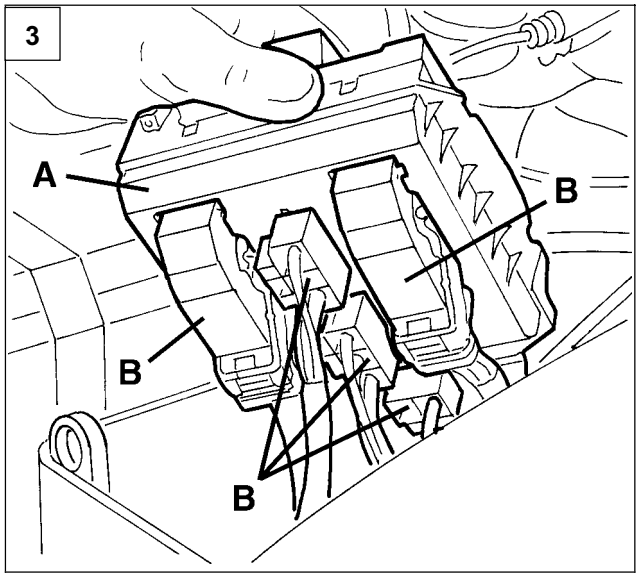

78SER221

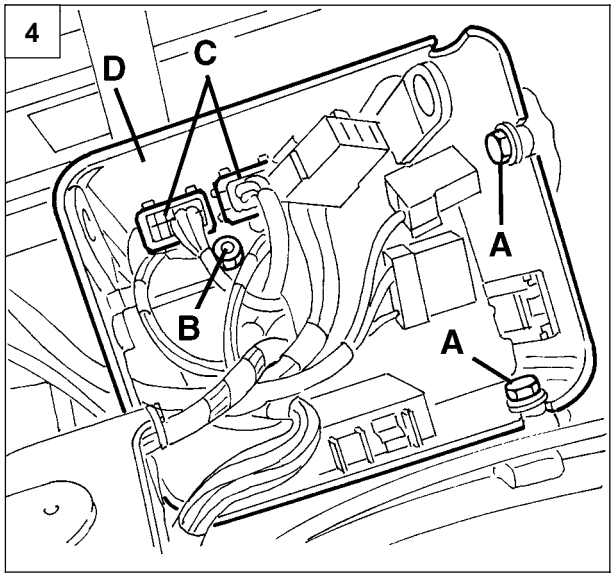

78SER222

КОМБИНАЦИЯ ПРИБОРОВ - СНЯТИЕ И УСТАНОВКА

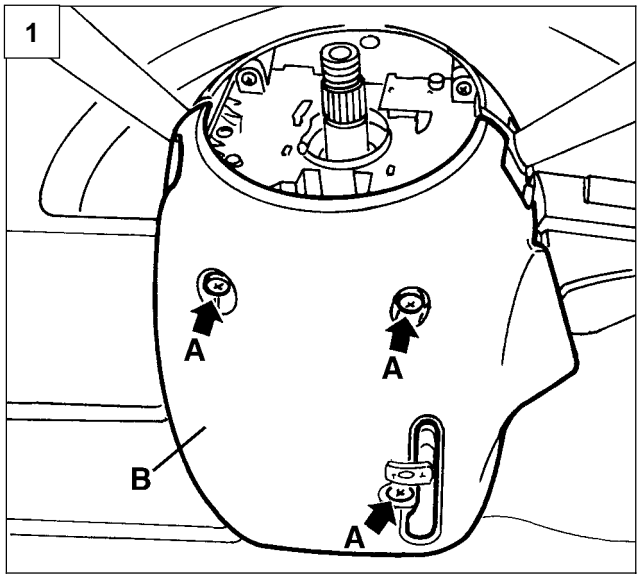

78SER362

- Снять модуль подушки безопасности водителя (см. соответствующий параграф).
- Снять рулевое колесо (см. параграф 41).

1. Отвернуть три винта (A) и снять нижний кожух (B) рулевой колонки.

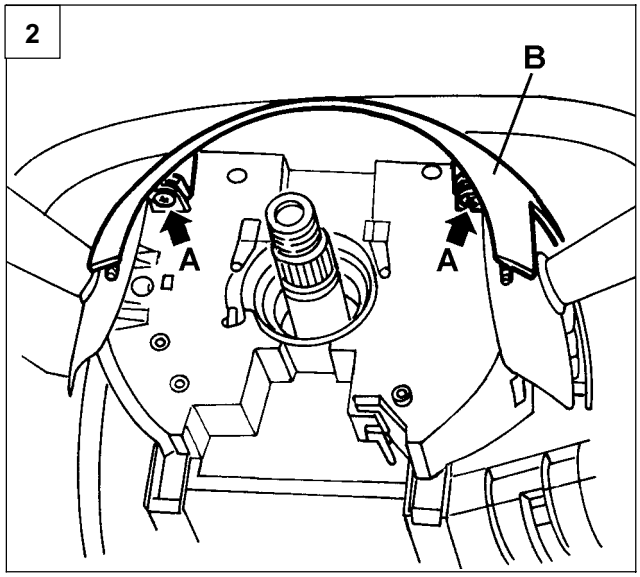

78SER363

2. Отвернуть два винта (A) и снять верхний кожух (B) рулевой колонки.

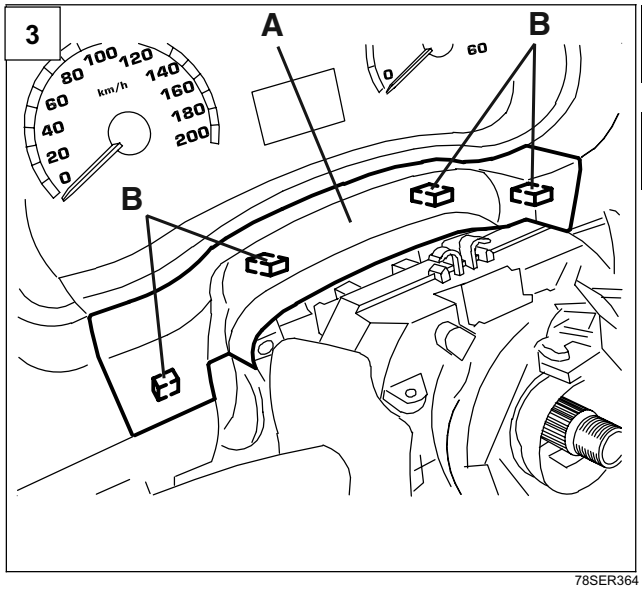

78SER364

3. Снять облицовку (A), освободив фиксаторы (B).

55.

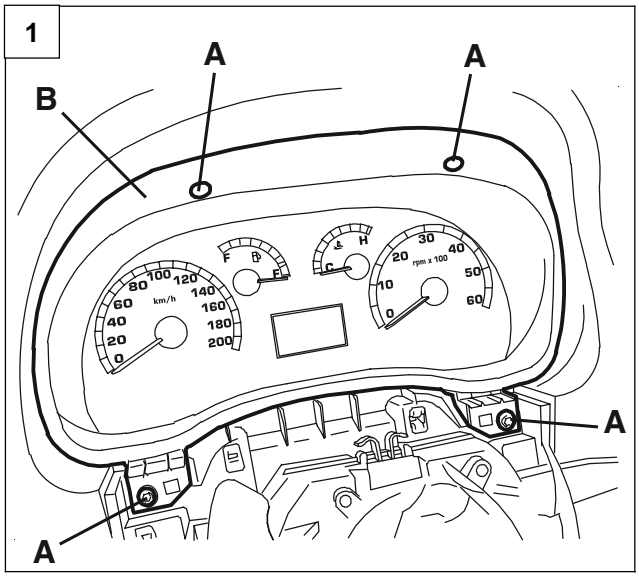

78SER365

1. Отвернуть винты (A) и снять комбинацию приборов (B).

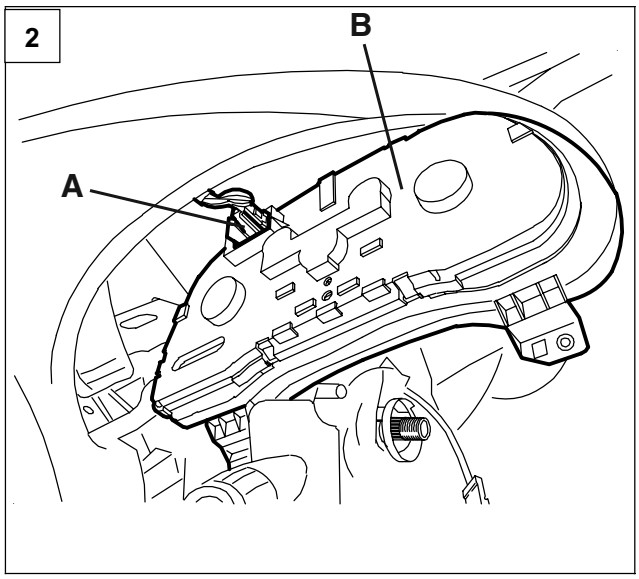

78SER366

2. Повернуть комбинацию приборов (B) и отсоединить электрические разъемы (A).

ВАЖНО: *Установка производится в порядке, обратном порядку снятия.*

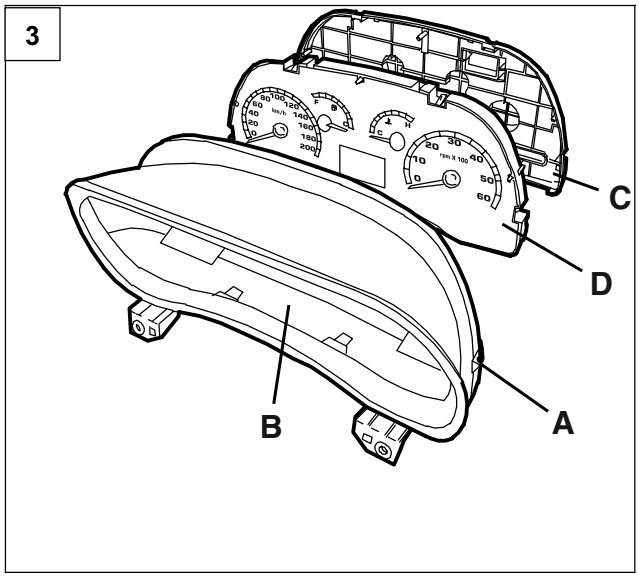

78SER367

КОМБИНАЦИЯ ПРИБОРОВ - РАЗБОРКА

- Снять комбинацию приборов (см. соответствующий параграф).

3. Освободив фиксаторы (A), снять заднюю крышку (C) с корпуса комбинации приборов (B). Снять комбинацию приборов (D).

ВАЖНО: *Установка производится в порядке, обратном порядку снятия.*

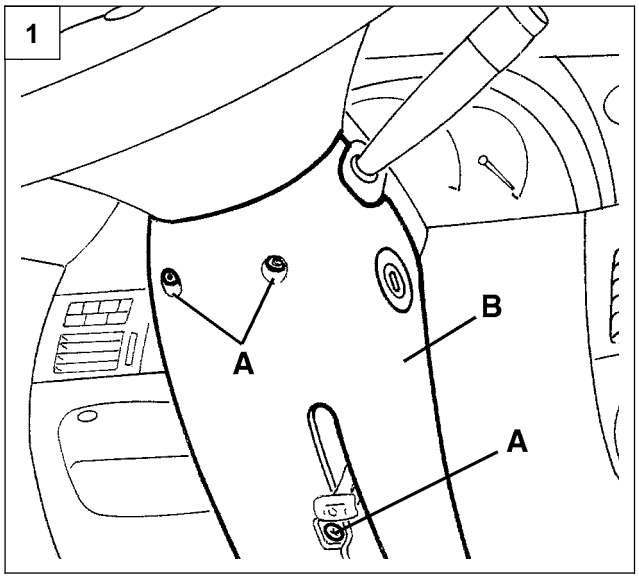

78SER350

КОНТАКТНАЯ ГРУППА ЗАМКА ЗАЖИГАНИЯ - СНЯТИЕ И УСТАНОВКА

1. Отвернуть три винта (A) и снять нижний кожух (B) рулевой колонки.
2. Отсоединить электрические разъемы (A) замка зажигания.
3. Освободив фиксаторы (B), снять контактную группу (A).

ВАЖНО: *Установка производится в порядке, обратном порядку снятия, однако, следует придерживаться следующих рекомендаций.*

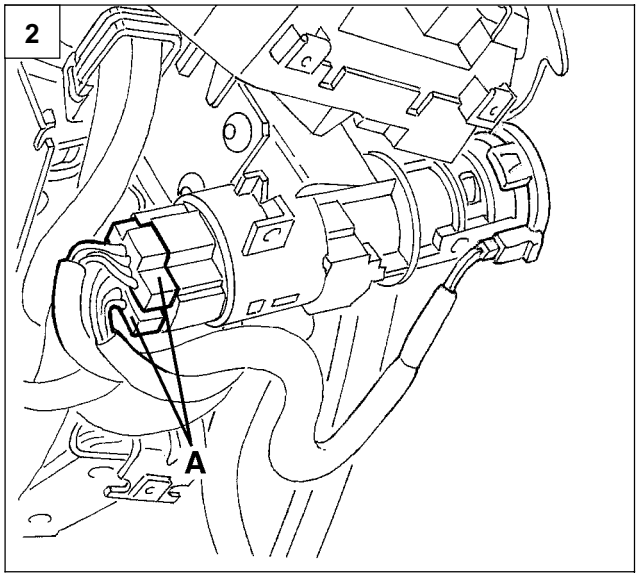

78SER351

4. При установке контактной группы (A) необходимо совместить выступы (B) с соответствующими пазами (C).

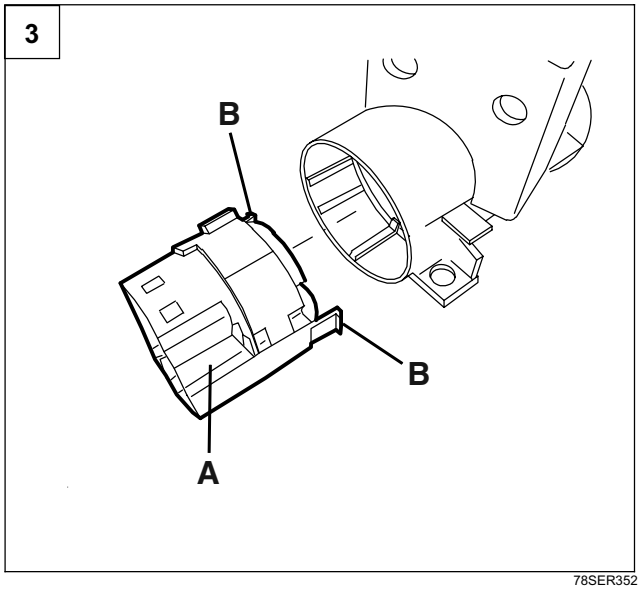

78SER352

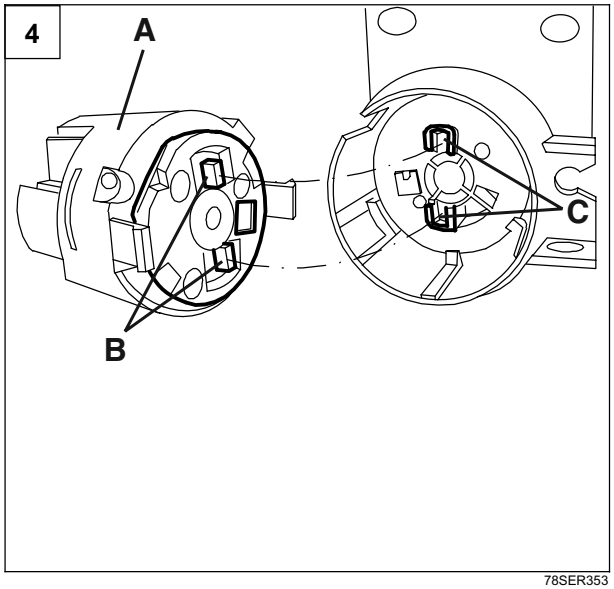

78SER353

55.

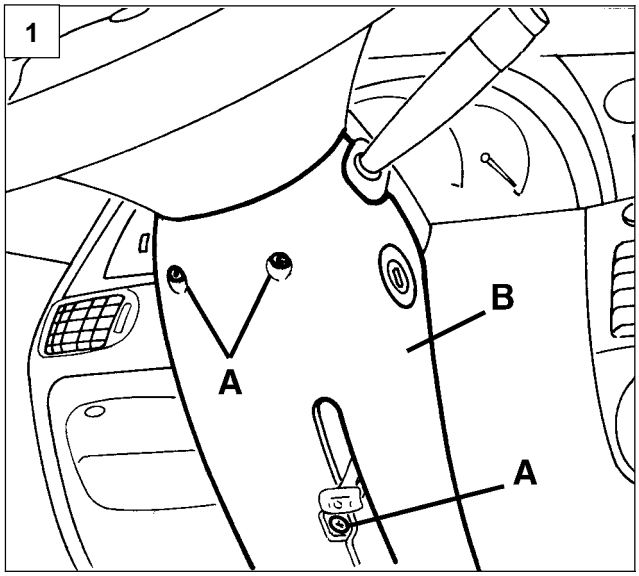

78SER162

АНТЕННА ИММОБИЛАЙЗЕРА "FIAT CODE" - СНЯТИЕ И УСТАНОВКА

1. Отвернуть три винта (A) и снять нижний кожух (B) рулевой колонки.

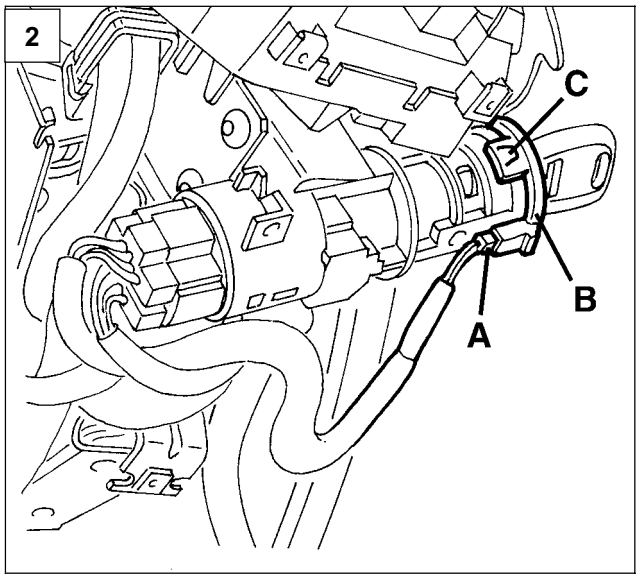

78SER182

2. Отсоединить разъем (A) и снять иммобилайзер Fiat CODE (B) путем отпускания фиксаторов (C).

ВАЖНО: *Установка производится в порядке, обратном порядку снятия.*

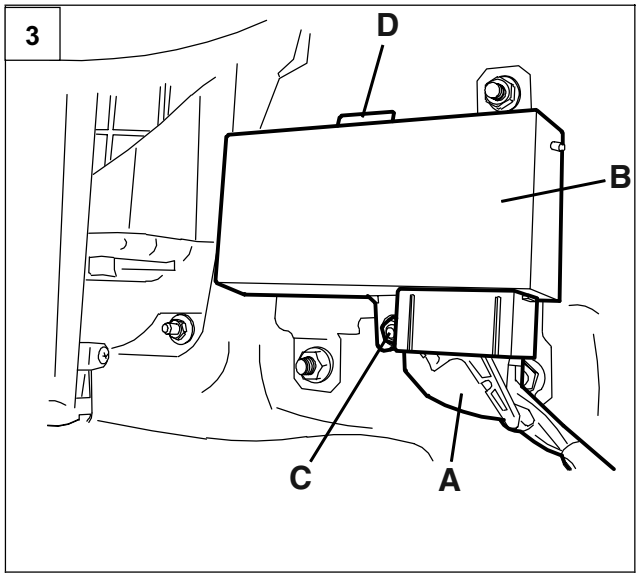

78SER367

ЭЛЕКТРИЧЕСКИЙ СТЕКЛОПОДЪЕМНИК - СНЯТИЕ И УСТАНОВКА

3. Отсоединить электрический разъем (A) блока управления стеклоподъемниками (B) (блок находится под панелью приборов со стороны пассажира).
- Вывернуть болт (C).
- Освободить фиксаторы (D) и снять блок управления (B).

ВАЖНО: *Установка производится в порядке, обратном порядку снятия.*

ПОДРУЛЕВЫЕ ПЕРЕКЛЮЧАТЕЛИ - СНЯТИЕ И УСТАНОВКА

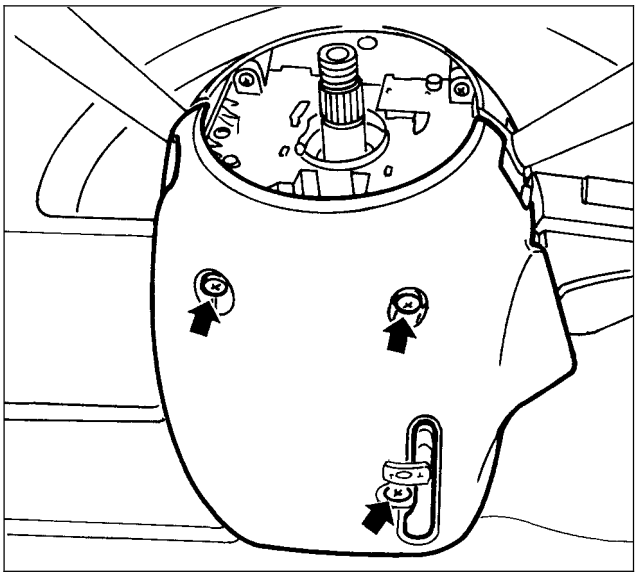

78SER368

- Снять модуль подушки безопасности водителя (см. соответствующий параграф).
- Снять рулевое колесо (см. параграф 41).
- Снять спиральный проводник (см. соответствующий параграф).
- Отвернуть три винта (указанных на рис.) и снять нижний кожух рулевой колонки.

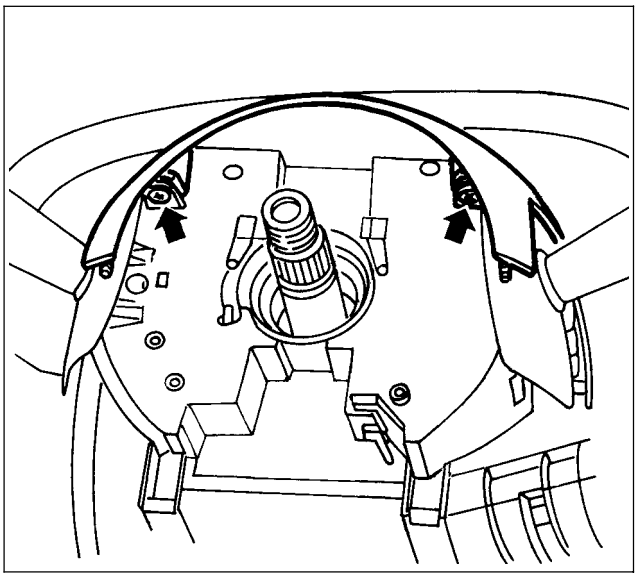

4o053LL02

- Отвернуть два винта (указанных на рис.) и снять верхний кожух рулевой колонки.

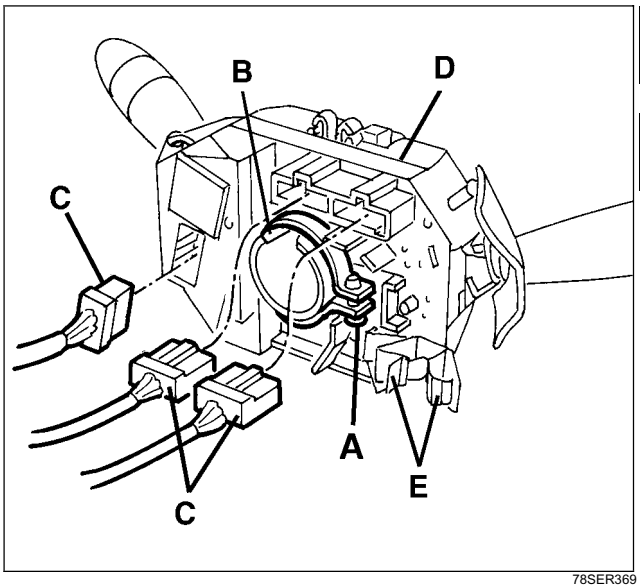

78SER369

- Ослабить хомут (A) крепления подрулевого переключателя.
- Сдвинуть подрулевой переключатель (D) немного в сторону. При этом язычок (B) выйдет из фиксаторов рулевой колонки.
- Отсоединить три электрических разъема (C).
- Освободить кабели из держателя (E) и снять узел (D) подрулевых переключателей.

ВАЖНО: *Установка производится в порядке, обратном порядку снятия.*

55.

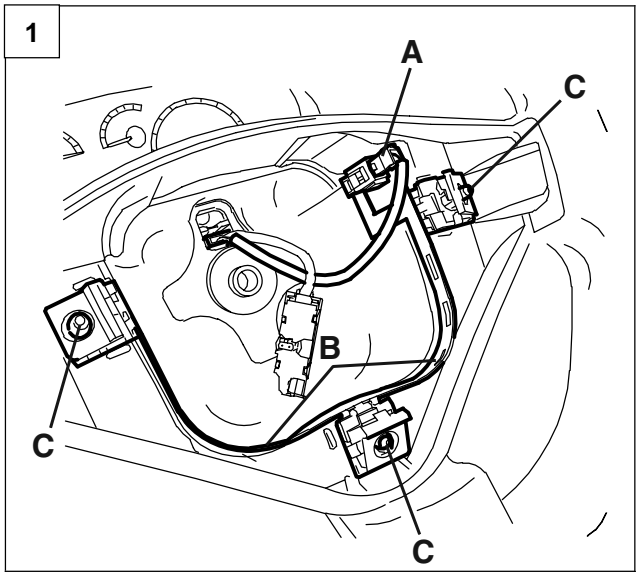

78SER372

УСТРОЙСТВО УПРАВЛЕНИЯ ЗВУКОВЫМ СИГНАЛОМ - СНЯТИЕ И УСТАНОВКА

- Снять модуль подушки безопасности водителя (см. соответствующий параграф).
1. Отсоединить электрический разъем (A) устройства (B) управления звуковым сигналом.
- Освободив фиксаторы (C), снять устройство управления звуковым сигналом (B).

ВАЖНО: *Установка производится в порядке, обратном порядку снятия.*

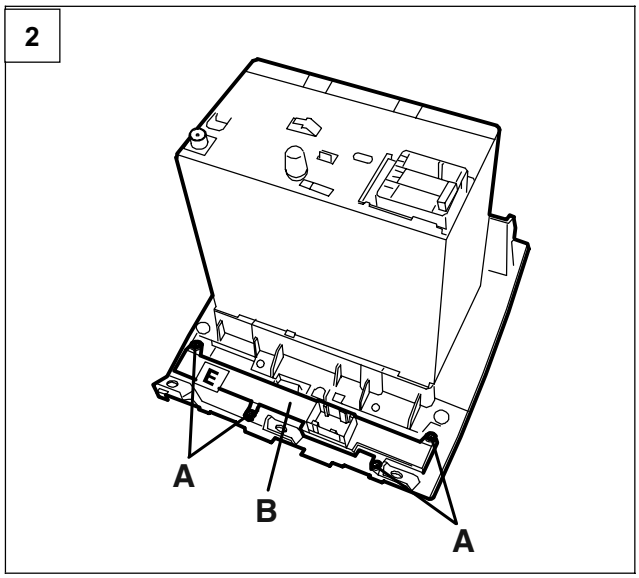

78SER376

БЛОК ВЫКЛЮЧАТЕЛЕЙ НА ПАНЕЛИ ПРИБОРОВ - СНЯТИЕ И УСТАНОВКА

- Снять магнитолу (см. соответствующий параграф).
2. Отвернуть винты (A) и снять блок выключателей (B).

ВАЖНО: *Установка производится в порядке, обратном порядку снятия.*

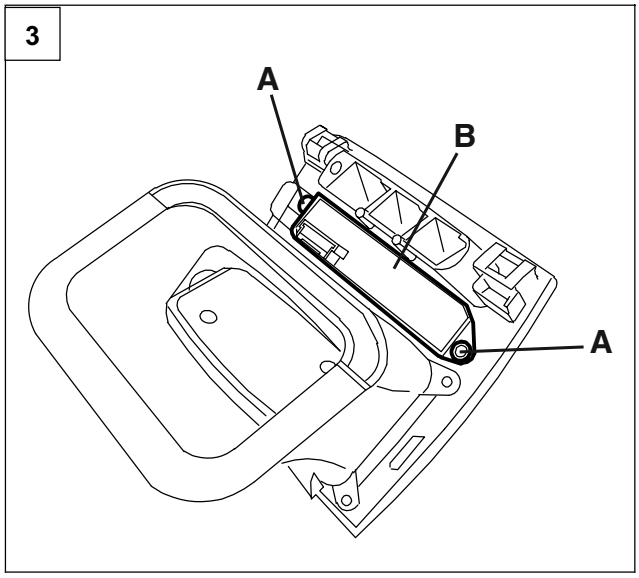

78SER398

БЛОК ВЫКЛЮЧАТЕЛЕЙ НА ПАНЕЛИ ПРИБОРОВ (СО СТОРОНЫ ВОДИТЕЛЯ) - СНЯТИЕ И УСТАНОВКА

- Снять дефлектор со стороны водителя (см. параграф 50)
3. Отвернуть винты (A) и снять блок выключателей (B).

ВАЖНО: *Установка производится в порядке, обратном порядку снятия.*

ГНЕЗДО ПРИКУРИВАТЕЛЯ - СНЯТИЕ И УСТАНОВКА

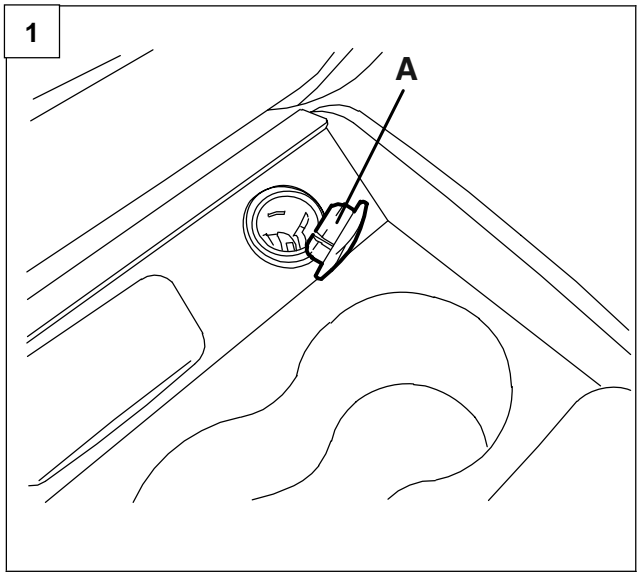

78SER373

1. Снять крышку (A) гнезда прикуривателя.

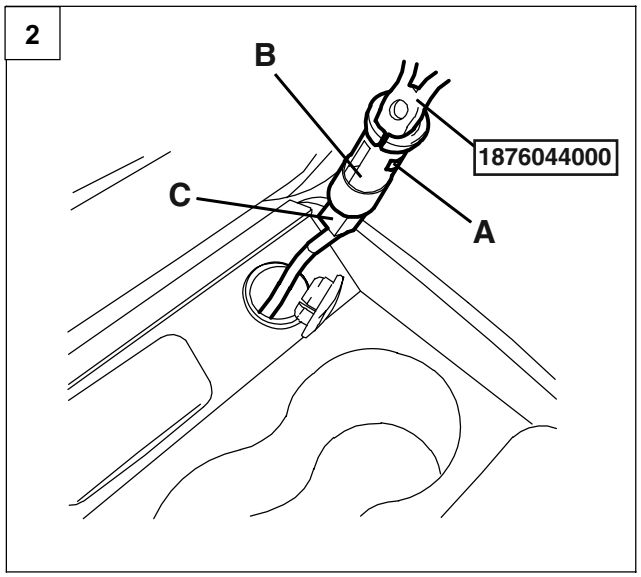

78SER374

2. Вставить в гнездо прикуривателя инструмент 1876044000, чтобы его фиксаторы попали в пазы (A).
- Извлечь гнездо прикуривателя (B).
- Отсоединить электрический разъем (C).

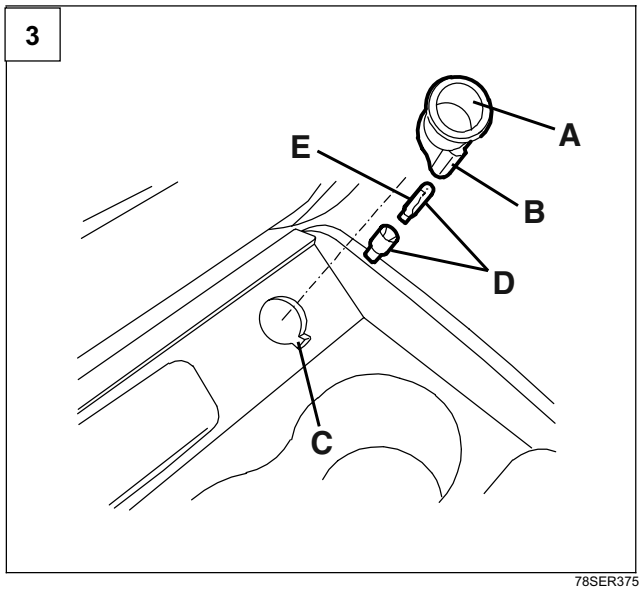

78SER375

3. При необходимости снять кольцевую гайку (A) путем высвобождения фиксатора (B) из гнезда (C).
- Извлечь лампу вместе с патроном (D).
- Извлечь лампу (E) из патрона.

ВАЖНО: *Установка производится в порядке, обратном порядку снятия.*

55.

МАГНИТОЛА - СНЯТИЕ И УСТАНОВКА

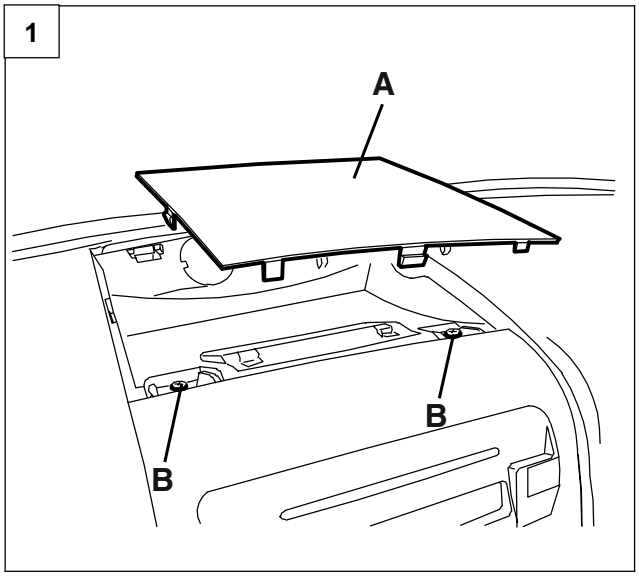

78SER377

- Снять центральный дефлектор (см. параграф 50)
1. Освободив фиксаторы, снять верхнюю центральную крышку (A) панели приборов.
- Отвернуть верхние винты (B) крепления магнитолы.

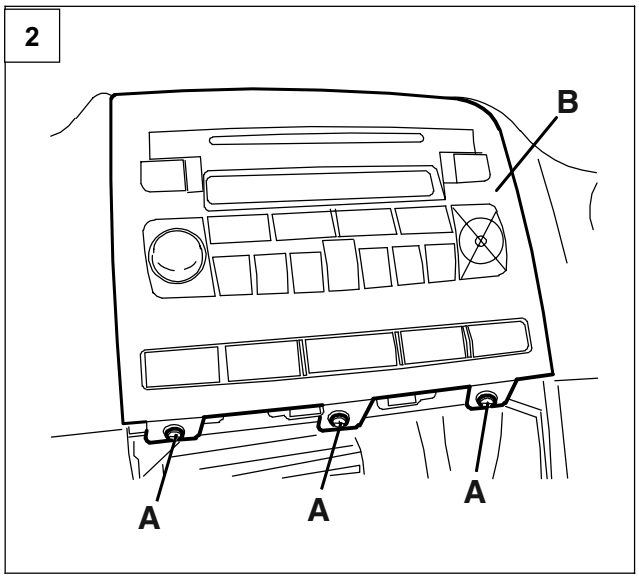

78SER378

2. Отвернуть нижние винты (A) крепления магнитолы (B).

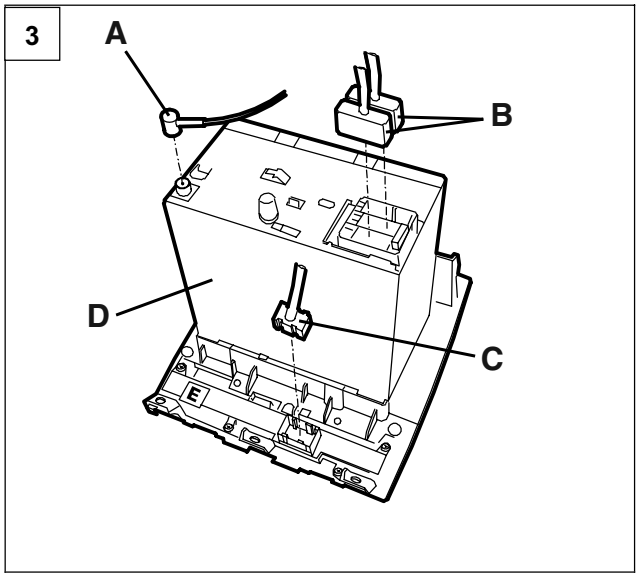

78SER379

3. Извлечь магнитолу и отсоединить:
- штекер антенны (A);
- электрические разъемы (B) магнитолы;
- электрический разъем (C) блока выключателей.
- Снять магнитолу (D).
- При необходимости снять центральный блок выключателей с панели приборов (см. соответствующий параграф).

ВАЖНО: *Установка производится в порядке, обратном порядку снятия.*

1

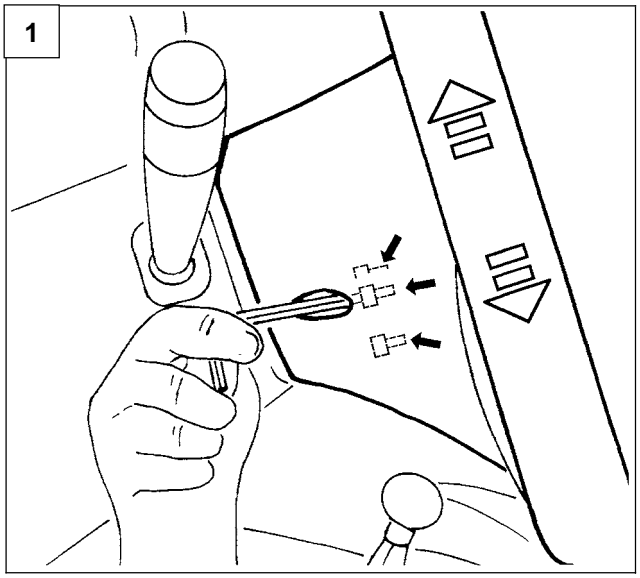

78SER384

ПОДУШКА БЕЗОПАСНОСТИ ВОДИТЕЛЯ – СНЯТИЕ И УСТАНОВКА

Перед снятием модуля подушки безопасности повернуть ключ в замке зажигания в положение "STOP" и извлечь его из замка зажигания. Отсоединить провода от положительной и отрицательной клемм АКБ и заизолировать их.
Выждать 10 мин, прежде чем продолжить выполнение операций.

СОБЛЮДАТЬ ПРАВИЛА ТЕХНИКИ БЕЗОПАСНОСТИ, ИЗЛОЖЕННЫЕ РАНЕЕ!

2

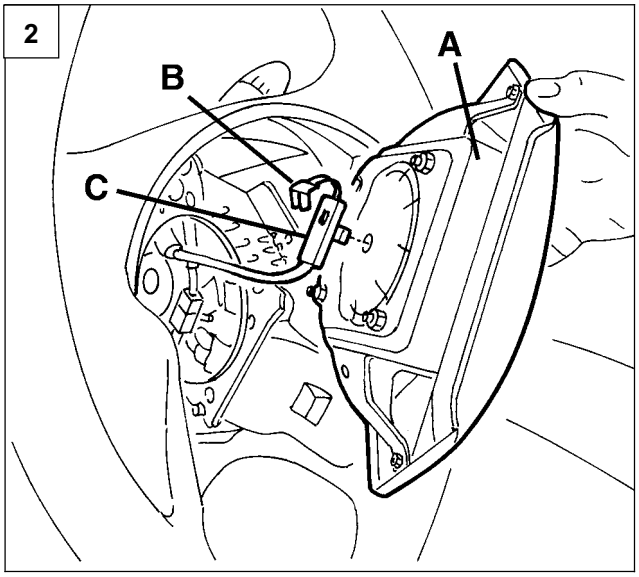

4o113LL02

1. Отвернуть три винта (под шестигранный ключ), показанные на рисунке: для облегчения доступа к винтам поворачивайте рулевое колесо.

2. Поверните модуль подушки безопасности (A); осторожно освободить предохранительный элемент (B), электрический разъем (C) следует тянуть не за провод, а за корпус разъема.

3. Снять модуль подушки безопасности и положить его на верстак крышкой вверх. Поместить модуль в специальный ящик в указанном выше положении. На рисунке показано, как следует располагать модуль.

ВАЖНО: *Установка производится в порядке, обратном порядку снятия.*

3

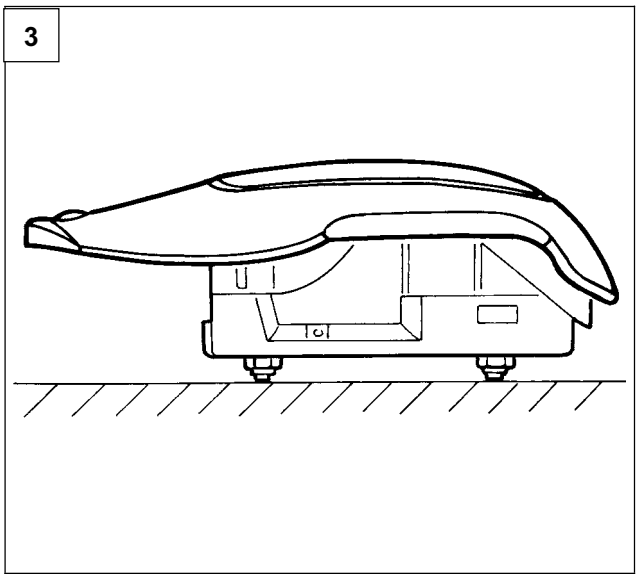

4o113LL03

НЕ ПОДСОЕДИНЯТЬ ПРОВОДА К АКБ ДО ОКОНЧАНИЯ УСТАНОВКИ МОДУЛЯ ПОДУШКИ БЕЗОПАСНОСТИ.

ВАЖНО: *По окончании работ необходимо проверить функционирование системы с помощью системы "Examiner" или других средств диагностики.*

55.

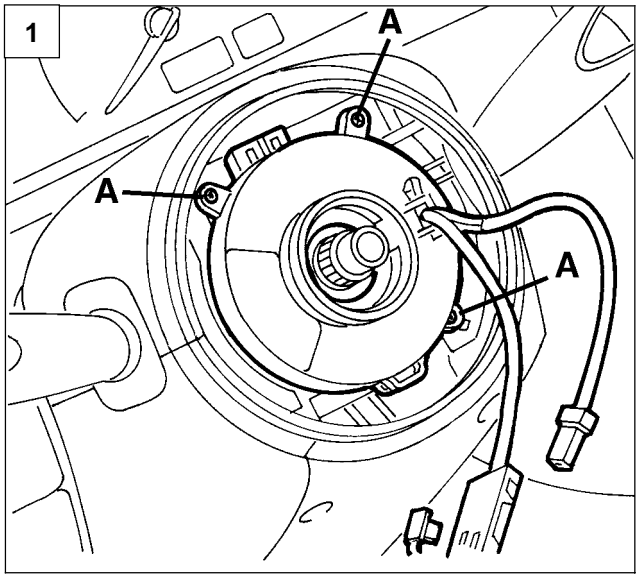

4o115LL02

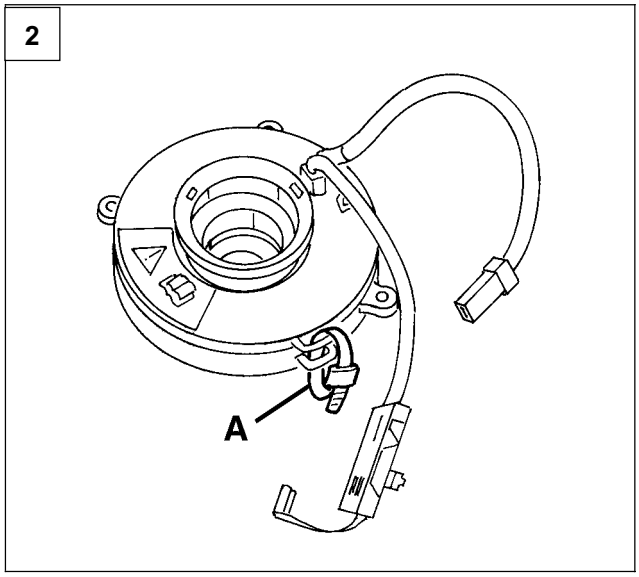

4o115LL03

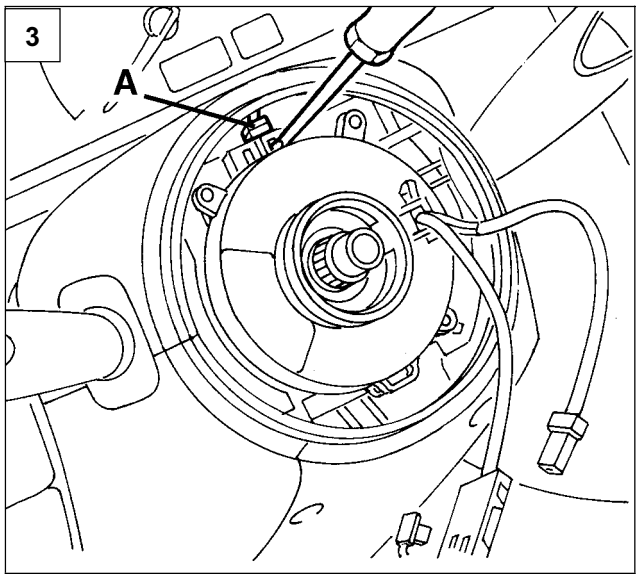

4o115LL04

СПИРАЛЬНЫЙ ПРОВОДНИК - СНЯТИЕ И УСТАНОВКА

- Снять модуль подушки безопасности водителя в соответствии с инструкциями, приведенными на предыдущей странице, и соблюдая ПРАВИЛА ТЕХНИКИ БЕЗОПАСНОСТИ.

Все нижеприведенные операции должны выполняться, когда передние колеса установлены в ПОЛОЖЕНИЕ ДЛЯ ДВИЖЕНИЯ ПРЯМО. При необходимости следует заблокировать рулевую колонку (например, с помощью струбцины).

- Снять рулевое колесо (см. параграф 41).

1. Открутить винты (A) крепления спирального проводника к рулевой колонке. Отвести спиральный проводник немного в сторону.

Спиральный проводник связан с устройством, автоматически блокирующим вращение при его снятии с подрулевого переключателя. Не допустимо прикладывать чрезмерную силу при вращении.

2. В случае, если планируется повторная установка спирального проводника для предотвращения случайного взаимного проворачивания крышек друг относительно друга, следует соединить их как показано на рисунке, пластиковым хомутом (A).

Если по какой-либо причине верхняя крышка СПИРАЛЬНОГО ПРОВОДНИКА провернется относительно нижней без возможности точного восстановления ее начального положения, СПИРАЛЬНЫЙ ПРОВОДНИК НЕОБХОДИМО ЗАМЕНИТЬ.

3. Нажав на фиксатор, отсоединить электрический разъем (A) желтого кабеля, соединяющего спиральный проводник с модулем подушки безопасности. Выньуть вышеупомянутый кабель из спирали, размещенной в верхней части подрулевого переключателя.

ВАЖНО: *Установка производится в порядке, обратном пор ядку снятия, однако следует придерживаться следующих РЕКОМЕНДАЦИЙ.*

55.

МОДУЛЬ ПОДУШКИ БЕЗОПАСНОСТИ ПАССАЖИРА - СНЯТИЕ И УСТАНОВКА

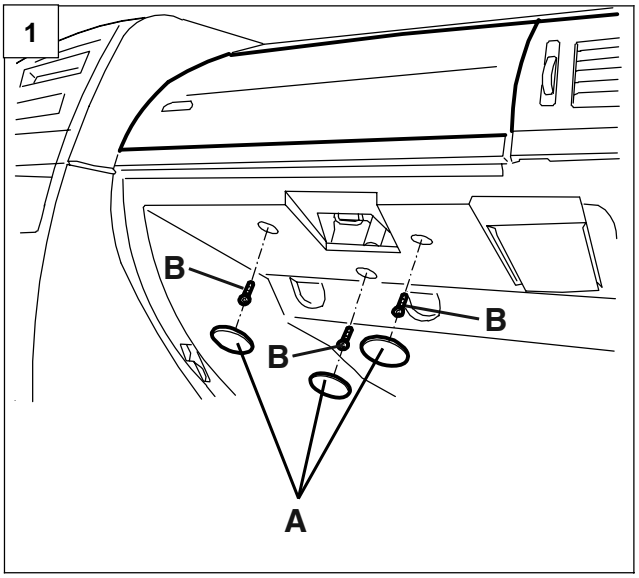

78SER387

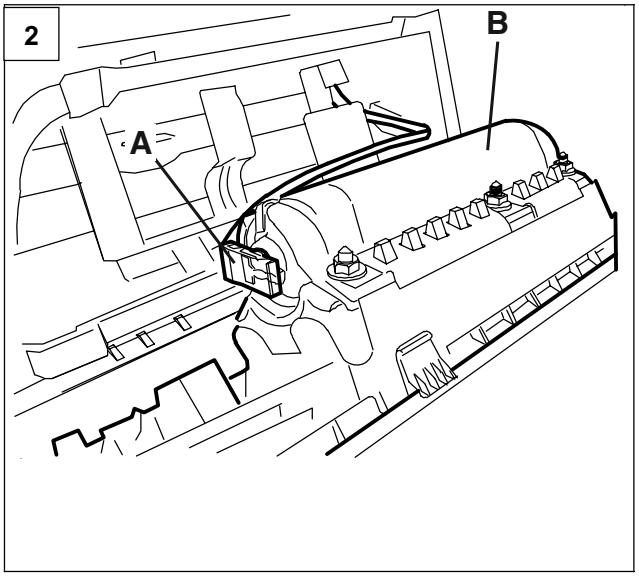

78SER388

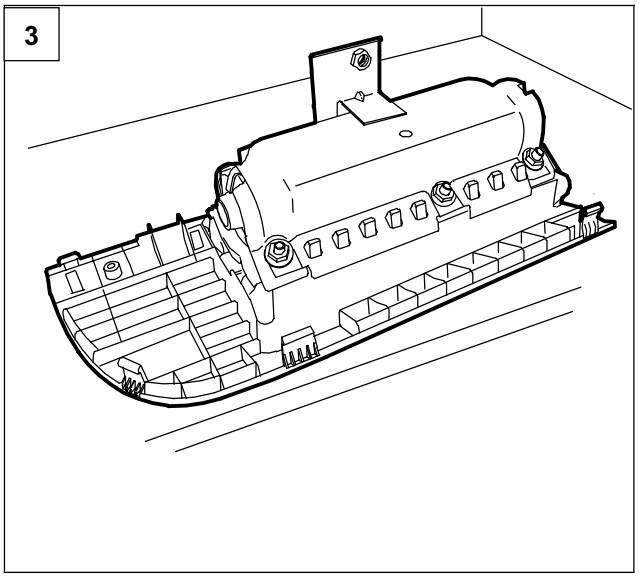

78SER389

Перед снятием модуля подушки безопасности следует повернуть ключ в замке зажигания в положение STOP, и извлечь ключ из замка зажигания, более того, следует отсоединить провода от положительной и отрицательной клемм АКБ.
Прежде чем перейти к дальнейшим операциям, следует подождать 10 минут.

В ЛЮБОМ СЛУЧАЕ НЕОБХОДИМО СОБЛЮДАТЬ ПРАВИЛА ТЕХНИКИ БЕЗОПАСНОСТИ, ПРИВЕДЕННЫЕ РАНЕЕ!

- Снять крышку перчаточного ящика (см. параграф 70).

1. Снять заглушки винтов (A). Вывернуть болты (B) крепления модуля подушки безопасности, следует соблюдать особенную осторожность.
2. Немного отодвинуть в сторону модуль (B) подушки безопасности и отсоединить электрический разъем (A).

- Снять модуль подушки безопасности с автомобиля.

3. Положить модуль на верстак в положение, указанное на рисунке. Поместить модуль в специальный ящик в указанном выше положении.

ВАЖНО: *Установка производится в порядке, обратном порядку снятия.*

НЕ ПОДСОЕДИНЯТЬ ПРОВОДА К АКБ ДО ОКОНЧАНИЯ УСТАНОВКИ МОДУЛЯ ПОДУШКИ БЕЗОПАСНОСТИ.

ВАЖНО: *По окончании работ необходимо проверить функционирование системы с помощью системы "Examiner" или других средств диагностики.*

Copyright by Fiat Auto

55.

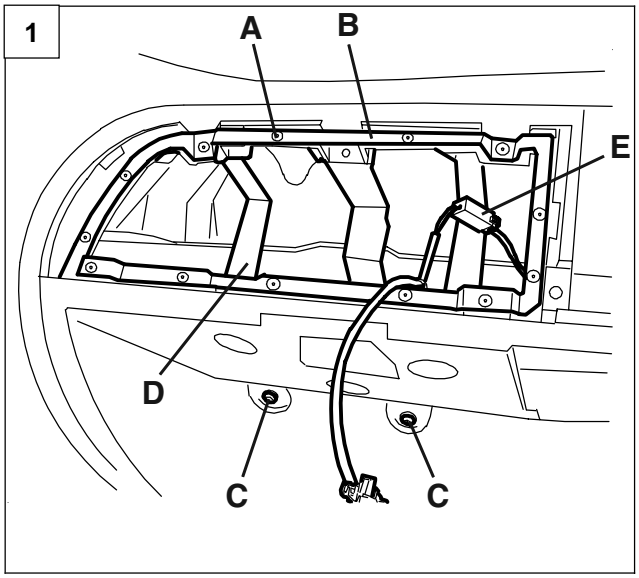

78SER390

ДЕРЖАТЕЛЬ ПОДУШКИ БЕЗОПАСНОСТИ ПАССАЖИРА - СНЯТИЕ И УСТАНОВКА

- Снять модуль подушки безопасности пассажира (см. соответствующий параграф).

1. Высверлить заклепки (A) крепления внешней рамки (B). Удалить оставшиеся части заклепок.

- Отвернуть винты (C) крепления внутренней части держателя (D).
- Нажав на фиксатор, отсоединить электрический разъем (E) и снять внутреннюю часть держателя подушки безопасности (D).

ВАЖНО: *Установка производится в порядке, обратном порядку снятия.*

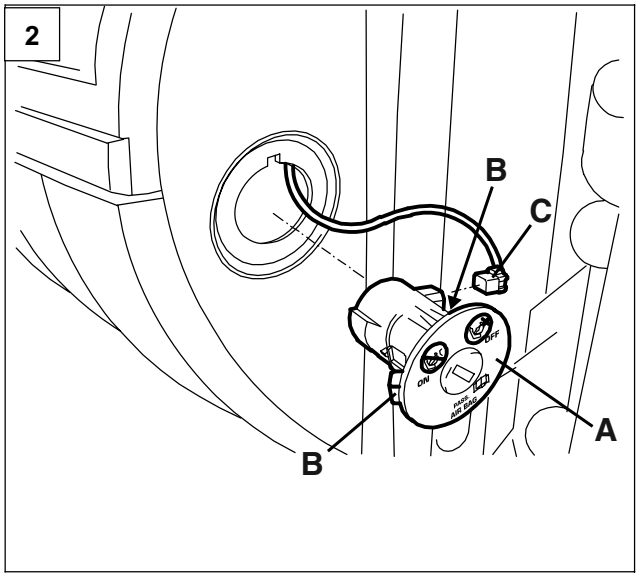

78SER385

ЗАМОК БЛОКИРОВКИ ПАССАЖИРСКОЙ ПОДУШКИ БЕЗОПАСНОСТИ - СНЯТИЕ И УСТАНОВКА

Перед началом выполнения операций повернуть ключ в замке зажигания в положение STOP и извлечь ключ из замка зажигания, кроме этого, отсоединить провода от клемм АКБ.

2. Освободив фиксаторы (B), извлечь выключатель (A) подушки безопасности пассажира.

- Отсоединить электрический разъем (C) и снять выключатель.

ВАЖНО: *Установка производится в порядке, обратном порядку снятия.*

3. При необходимости снять цилиндр замка:

- Снять пружинный стопор (A).

ВАЖНО: *Невозможно заказать один или несколько цилиндров замка, только указав их код, для их заказа предусмотрена специальная процедура.*

- Вставить в замковый цилиндр ключ (B) от автомобиля.
- Извлечь цилиндр замка (C).

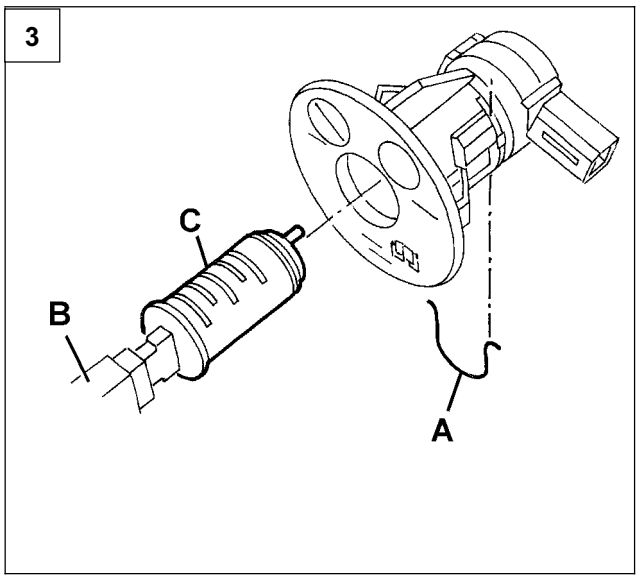

78SER386

БЛОК-ФАРА – СНЯТИЕ И УСТАНОВКА

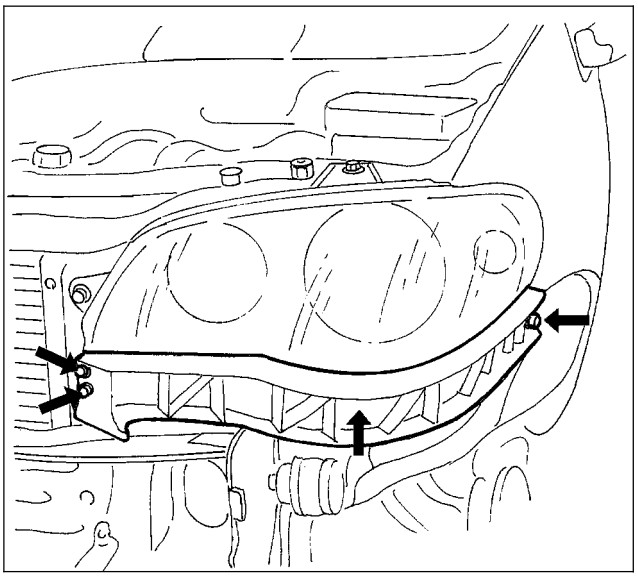

78SER309

- Снять передний бампер (см. параграф 70).
- Отвернуть три гайки и снять кронштейн фары.

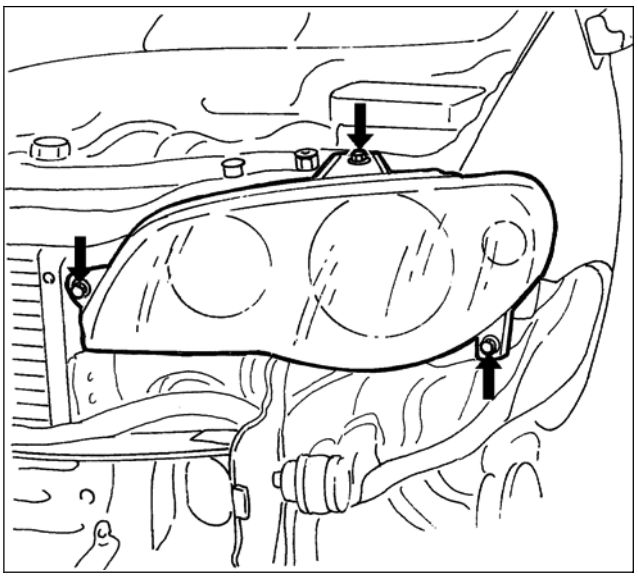

78SER310

- Вывернуть три болта крепления блок-фары.

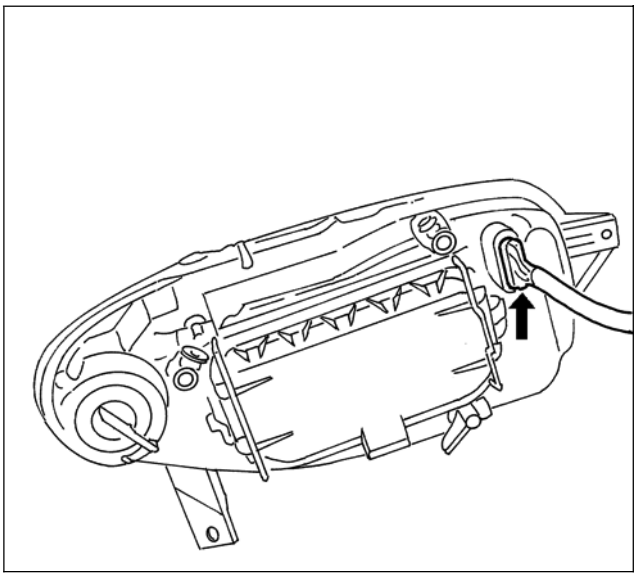

78SER311

- Отсоединить электрический разъем и снять блок–фару.

ВАЖНО: *Установка производится в порядке, обратном порядку снятия.*

55.

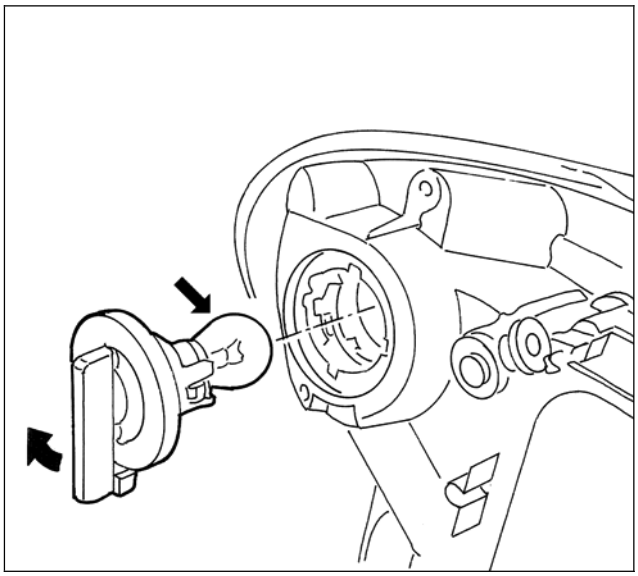

78SER312

Замена ламп

- Для крепления лампы указателя поворота используется байонетное соединение для извлечения лампы повернуть патрон.

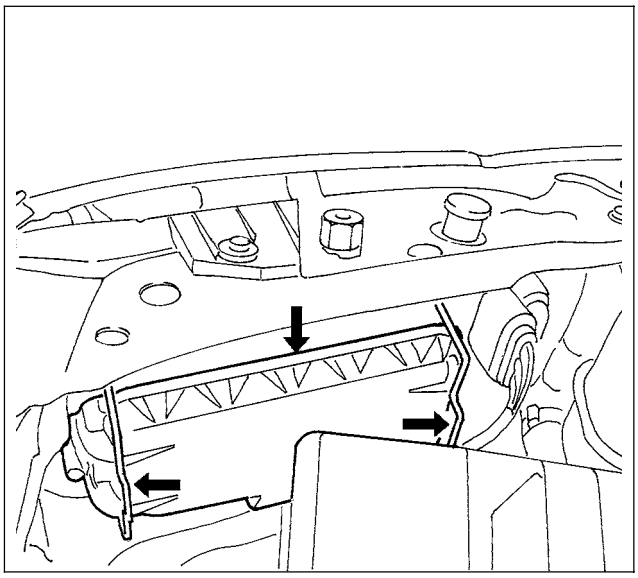

78SER313

Замена других ламп производится следующим образом:

- Освободить два фиксатора и снять защитную крышку.

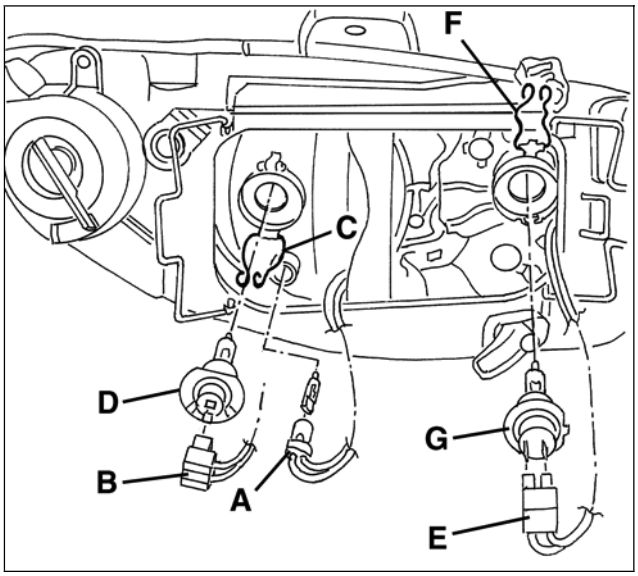

78SER314

- Габаритный огонь:
  извлечь патрон лампы (A) и вынуть лампу (путем нажатия).
- Фара ближнего света:
  отсоединить электрический разъем (B), освободить фиксатор (C) и извлечь лампу (D).
- Фара дальнего света:
  отсоединить электрический разъем (E), освободить фиксатор (F) и вынуть лампу (G).

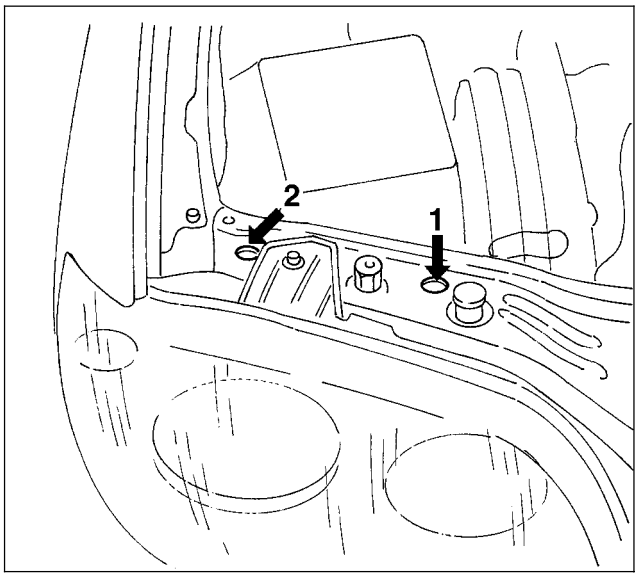

78SER321

РЕГУЛИРОВКА НАПРАВЛЕНИЯ ОПТИЧЕСКИХ ОСЕЙ ФАР

1. Винт регулировки оптической оси фары в горизонтальной плоскости.
2. Винт регулировки угла наклона оптической оси фары в вертикальной плоскости.

ВАЖНО: *Регулировочные винты находятся внутри, на рисунке изображены лишь отверстия для доступа к винтам.*

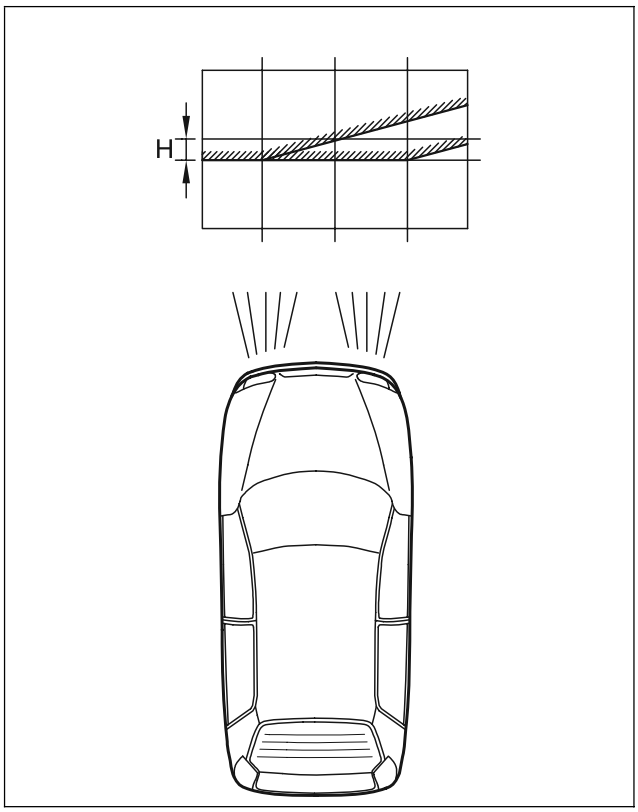

78SEA227

Во время проведения регулировки направления оптических осей фар запасное колесо и набор инструментов должны находиться на своих местах, а автомобиль должен быть заправлен топливом и другими эксплуатационными жидкостями. Давление в шинах, при условии нахождения водителя в салоне, должно соответствовать норме.

Установить автомобиль на ровной горизонтальной площадке, на расстоянии 10 м от автомобиля (от стекол блок-фар) установить экран или другую матовую поверхность, на которые должна быть нанесена следующая разметка:
V-V: вертикаль, соответствующая плоскости симметрии автомобиля.
C-C: вертикальные линии, являющиеся проекциями плоскостей, параллельных плоскости симметрии автомобиля и проходящих через оптические центры фар.

HC-HC: горизонталь оптических центров блок фар.
AC-AC: горизонталь, расположенная на 10 см ниже линии **HC-HC** (значение для новых отлаженных автомобилей, соответствующее снижению 1%).

Регулировка направления оптических осей блок-фар производится при включенном дальнем свете.

Ниже приводится порядок регулировок с использованием устройства регулировки фар.

Регулировка в вертикальной плоскости
Требуется совместить горизонтальную часть светотеневой границы с линией **AC-AC** экрана.

Регулировка в горизонтальной плоскости
Требуется совместить точку пересечения двух горизонтальных и наклонных маркировочных линий с соответствующим пересечением линий **C-C** и **AC-AC** экрана. В случае установки экрана на меньшем расстоянии это значение необходимо пропорционально уменьшить.

55.

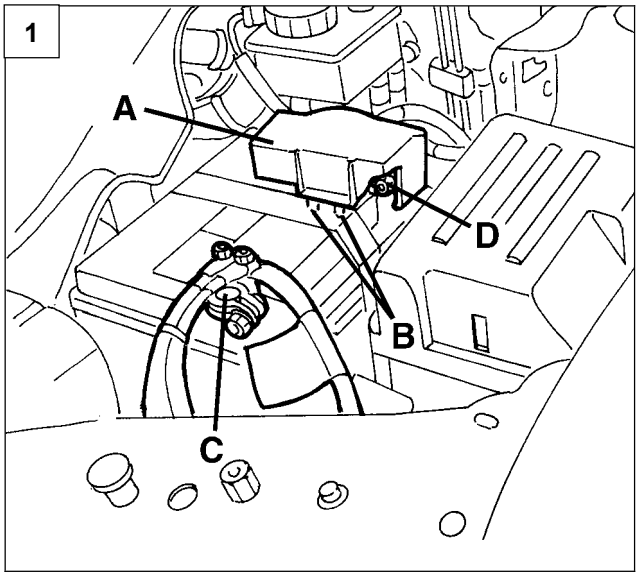

4o129LL01

АКБ – СНЯТИЕ И УСТАНОВКА

- Открыть капот.
1. Снять защитную крышку (A) положительной (+) клеммы АКБ с креплений (B). Отсоединить провод от отрицательной (-) клеммы (C) АКБ. Отсоединить провод от положительной (+) клеммы (D).

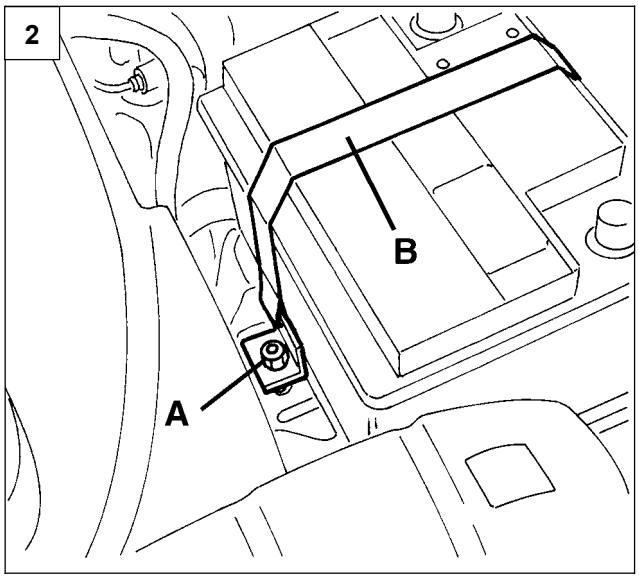

4o129LL02

2. Отвернуть гайку (A) и снять ремень (B), фиксирующий АКБ.
3. Отвернуть гайку (A) и снять фиксирующую пластину (B). Снять АКБ (C).
4. При необходимости можно снять поддон (A) АКБ со сливной трубкой (B).

ВАЖНО: *Установка производится в порядке, обратном порядку снятия.*

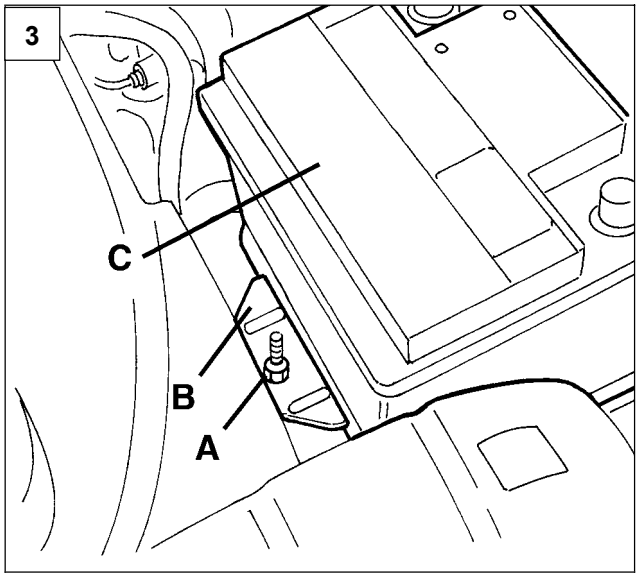

4o129LL03

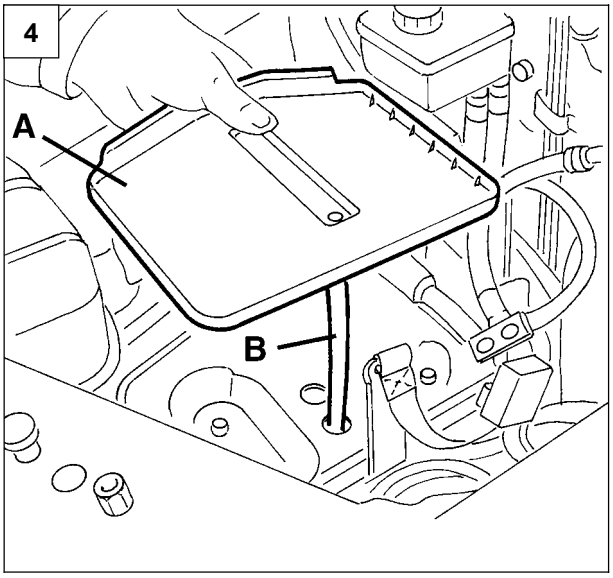

4o129LL04

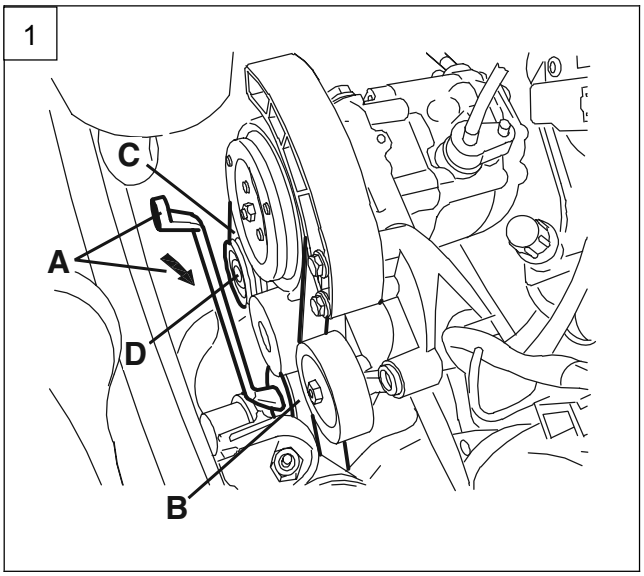

78SER355

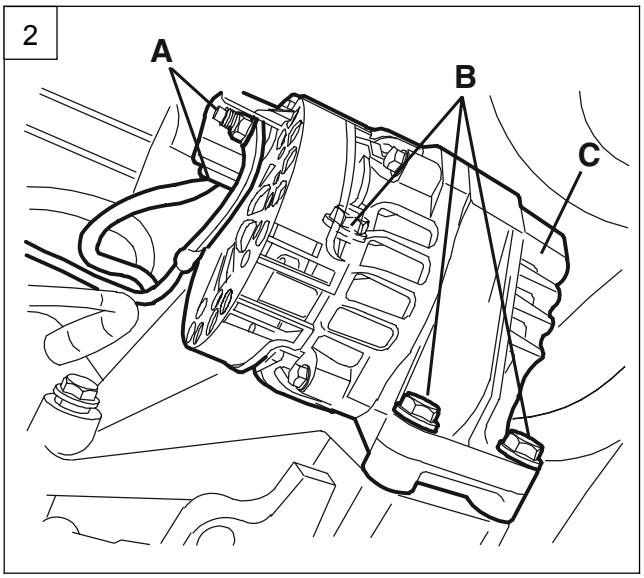

78SER356

ГЕНЕРАТОР (двигатель 1,4 8V) - СНЯТИЕ И УСТАНОВКА

- Поместить автомобиль на подъемник.
- Открыть капот.

1. Повернув ключом (A) натяжитель ремня (B) в направлении, указанном стрелкой, ослабить натяжение ремня (C) привода вспомогательных агрегатов; снять ремень со шкива генератора (D).

2. Поднять автомобиль.
- Отсоединить соединительные провода (A) от генератора.
- Вывернуть болты (B) и снять генератор (C).

ВАЖНО: *Установка производится в порядке, обратном порядку снятия.*

55.

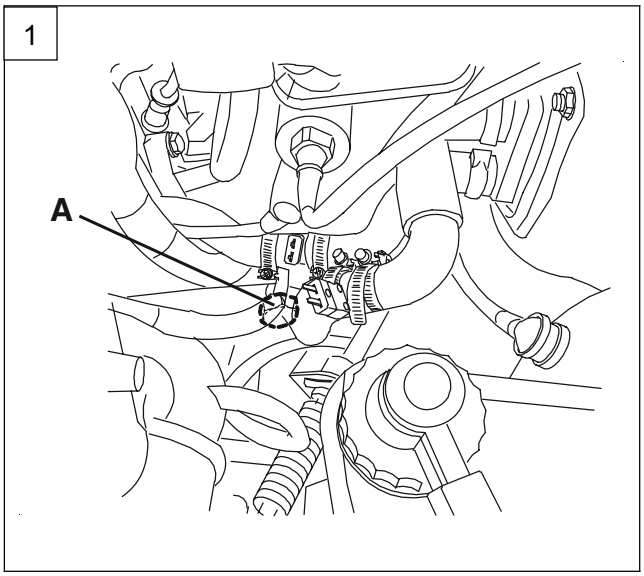

78SER357

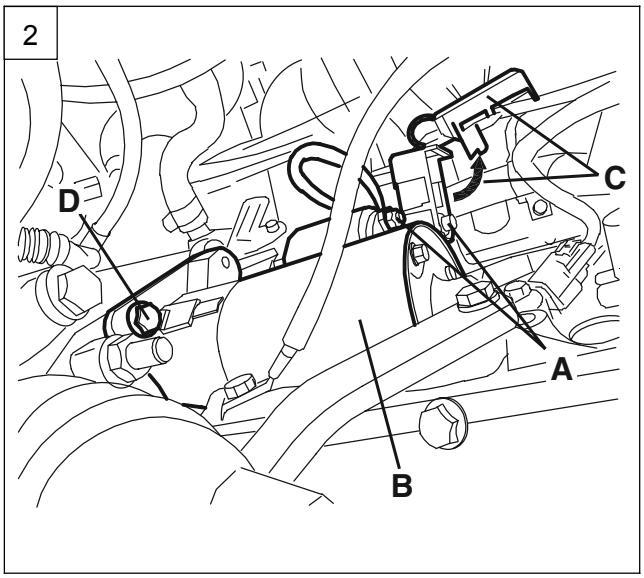

78SER358

СТАРТЕР (двигатель 1.4 8V) - СНЯТИЕ И УСТАНОВКА

- Поместить автомобиль на подъемник.
- Открыть капот.

1. Вывернуть верхний болт (A) крепления стартера.

2. Поднять автомобиль.
- Стоя позади двигателя, снять крышку (C) и отсоединить электрические разъемы (A) стартера (B).
- Вывернуть задний болт (D) крепления и снять стартер (B).

ВАЖНО: *Установка производится в порядке, обратном порядку снятия.*

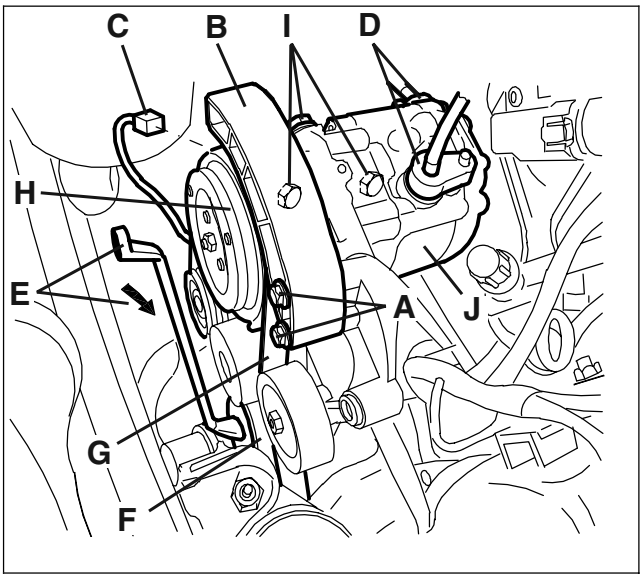

78SOR150

КОМПРЕССОР (двигатель 1.4 8V) - СНЯТИЕ И УСТАНОВКА

- Откачать хладагент.
- Вывернуть болты (A) и снять кожух (B).
- Отсоединить электрический разъем (B) компрессора.
- Отсоединить две трубки (D) магистрали низкого давления и напорной магистрали.
- Повернув ключом (E) натяжитель (F) в направлении, указанном стрелкой, ослабить натяжение ремня привода компрессора (G); снять ремень со шкива компрессора.
- Отвернуть болты (I) и снять компрессор (J).

ВАЖНО: *Установка производится в порядке, обратном порядку снятия. Смазать разобранные соединения, при сборке установить новые уплотнительные кольца.*

- После сборки системы заправить ее необходимым количеством хладагента.

55.

Процедуры согласования

ПРОЦЕДУРА СОГЛАСОВАНИЯ ПРИВОДА ДРОССЕЛЬНОЙ ЗАСЛОНКИ

После замены привода дроссельной заслонки или блока управления двигателем необходимо выполнить следующую процедуру согласования:
При не работающем двигателе, не нажимая педаль акселератора, повернуть ключ в замке зажигания в положение "ON" и выждать около 5 с. В течение этого времени система "запомнит" положение полностью закрытой и открытой заслонки.

Операцию согласования можно выполнить также с помощью диагностической системы "Examiner".

ПРОЦЕДУРА СОГЛАСОВАНИЯ СИСТЕМЫ КОНДИЦИОНИРОВАНИЯ ВОЗДУХА

После замены блока управления двигателем необходимо выполнить следующую процедуру согласования: при неработающем двигателе, не нажимая педаль акселератора, повернуть ключ зажигания в положение "ON" и выждать несколько секунд, после чего включить систему кондиционирования воздуха нажав на соответствующую кнопку.

Убедиться, что провода компрессора присоединены правильно.

Операцию согласования можно выполнить также с помощью диагностической системы "Examiner".

55.